2025.04.740.000 ГЧ

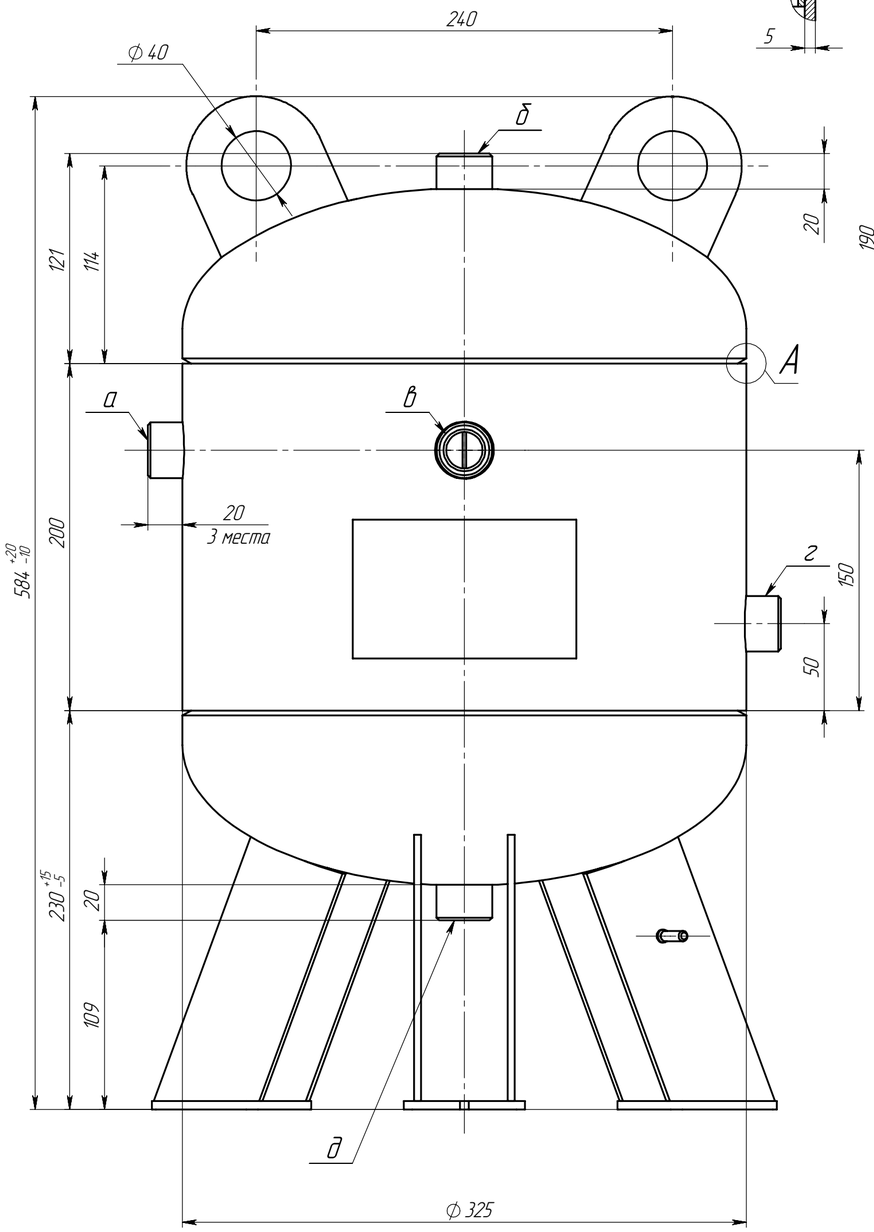

А (1 : 2)

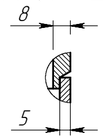

Б

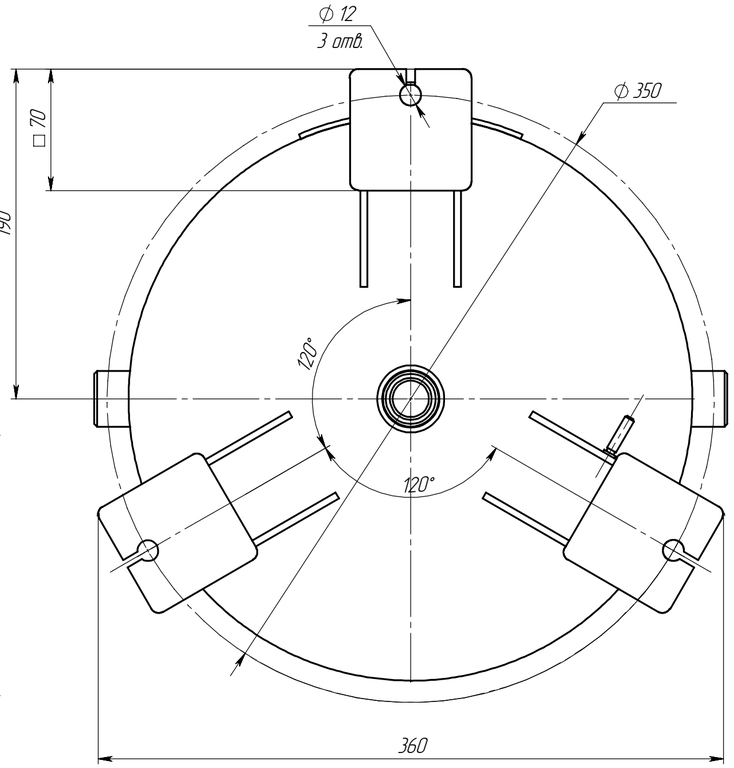

Схема строповки (1 : 5)

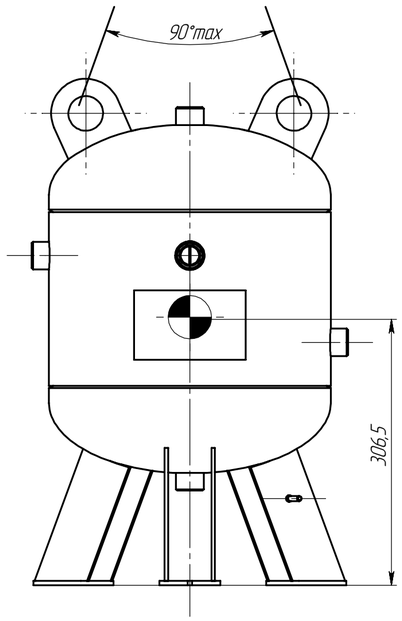

Таблица 1. Технические характеристики

Параметры			Аппарат
Назначение			Тех. процессы
Группа аппарата			2
Давление, МПа (кгс/см²)	Рабочее		4,0 (40,0)
	Расчетное		4,0 (40,0)
	Пробное при испытании	гидравлическое	5,2 (52,0)
		пневматическое	–
Испытательная среда и продолжительность испытания			вода, не менее 30 мин.
Температура испытательной среды, °С			5...40
Температура, °С	рабочая среда		от минус 60 до 50
	расчетная стенки		50
	минимальная стенки, находящейся под давлением		минус 60
	средняя наиболее холодной пятидневки района установки аппарата		–
Характеристика среды	Наименование		Воздух/Азот
	Класс опасности по ГОСТ 12.1.007-76		–
	Взрывоопасность	ГОСТ 30852.5-2002	–
		ГОСТ 30852.11-2002	
	Пожароопасность ГОСТ 12.1.004-91		–
Прибавка для компенсации коррозии, мм			1,0
Внутренний объем, м³ (л)			0,025 (25)
Расчетный срока эксплуатации, лет			10
Допустимая сейсмичность, балл			не более 6
$[\sigma]_{20}$ / $[\sigma]_{50}$ для стали 09Г2С			1.038
Марка материалов основных элементов			09Г2С
Объем и вид неразрушающих испытаний			100% УЗК, ВИК, ПВК
Число циклов нагружения, не более			1000

Таблица 2. Выводы

Обозначение	Назначение (Наименование)	Количество	Проход условный, мм
а	Вход/Выход среды	1	G 1/2"
б	Вход/Выход среды	1	G 1/2"
в	Манометр	1	G 1/2"
г	Предохранительный клапан	1	G 1/2"
д	Сброс конденсата	1	G 1/2"

1. Размеры для справок.
2. Изготовление, испытание, приемку и маркировку аппарата производить в соответствии с ГОСТ 34347-2017, ТР ТС 032/2013.
3. Покрытие наружних поверхностей: Грунт-эмаль КВИЛ, сапфирово-синий, RAL 5003.
4. Покрытие внутренних поверхностей: отсутствует.
5. Аппарат не подлежит регистрации в органах Ростехнадзора.
6. Консервация аппарата согласно технологии завода-изготовителя.
7. Расконсервация аппарата перед вводом в эксплуатацию не требуется.

Изм.	Лист	№ докум.	Подп.	Дата	2025.04.740.000 ГЧ			
Разраб.		Федак			Ресивер РВ 25-40.325-2 Габаритный чертеж	Лит.	Масса	Масштаб
Пров.		Корниенко					27.31	1:2.5
Т. контр.						Лист 1	Листов 1	
Н. контр.					ООО "ДНТ"			
Утв.		Шатерников						

Перв. примен. | Справ. № | Подп. и дата | Инв. № дубл. | Взам. инв. № | Подп. и дата | Инв. № подл.

Копировал | Формат А2