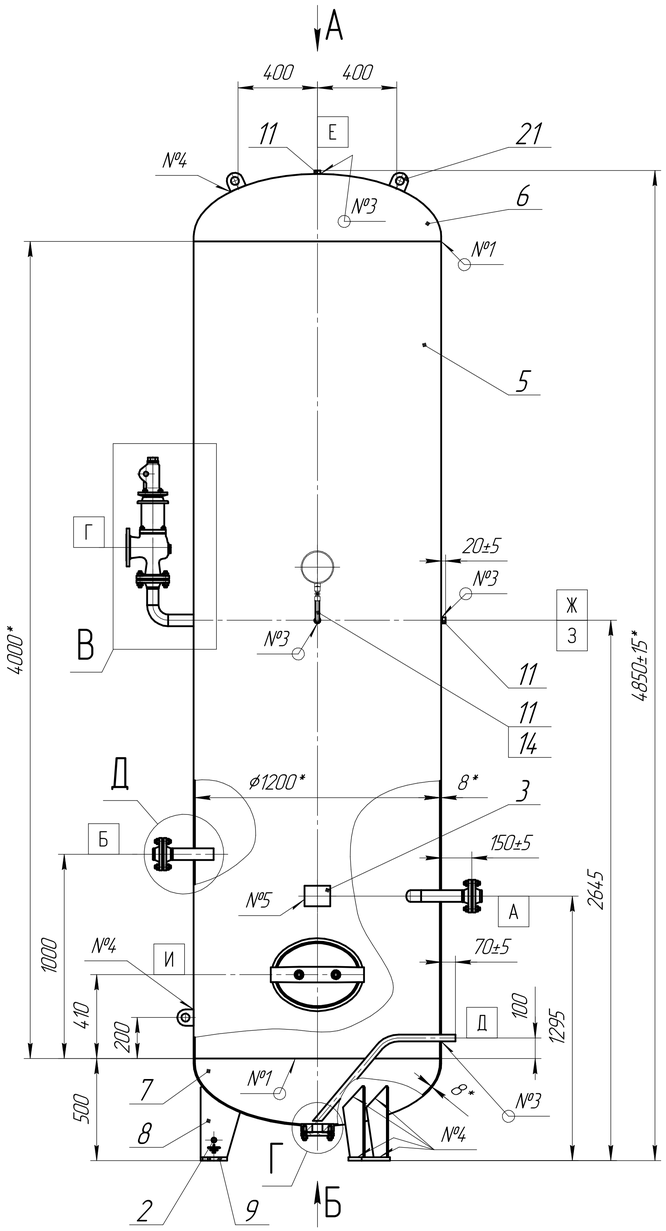

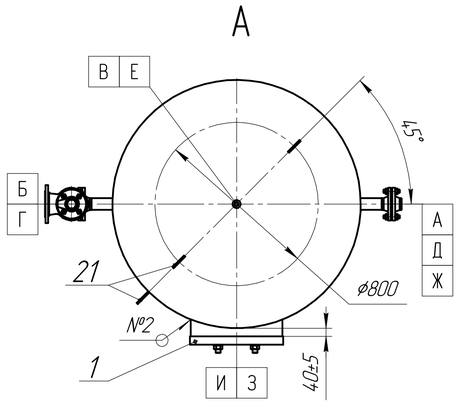

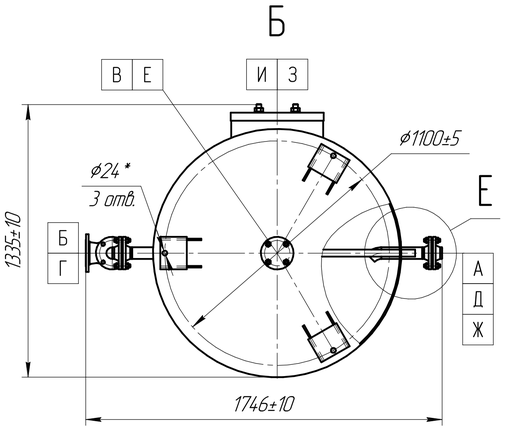

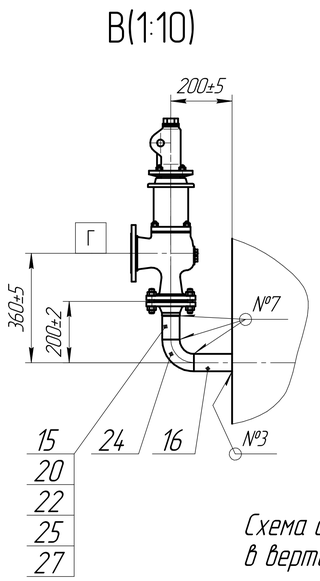

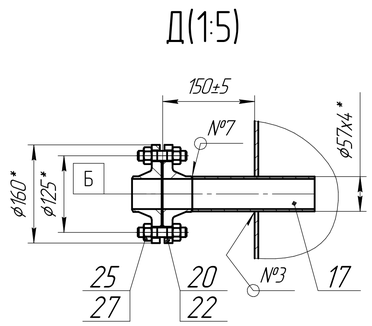

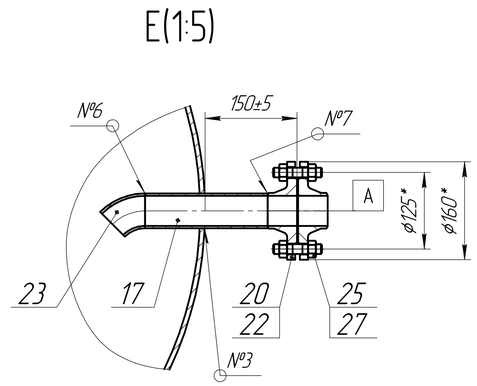

Схема строповки аппарата в вертикальном положении

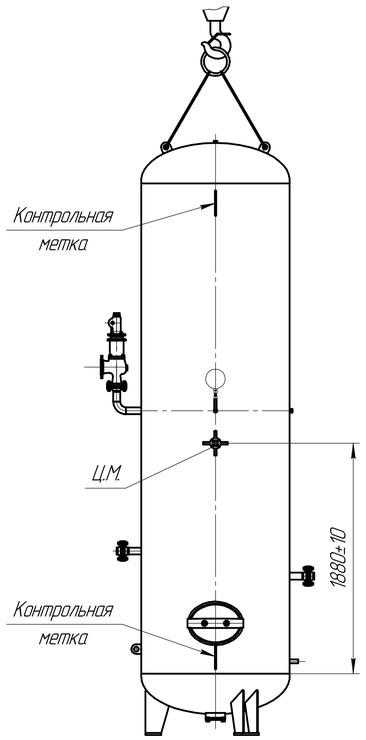

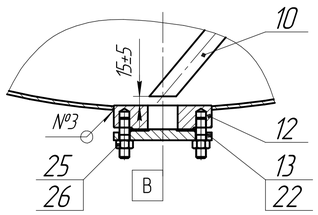

Таблица 1 – Техническая характеристика

Параметры			Аппарат
Назначение			Для ведения технологических процессов
Группа аппарата			3
Давление, МПа (кгс/см²)	рабочее		до 1,6 (16,0)
	расчетное		1,6 (16,0)
	Пробное при испытании	гидравлическом	2,02 (20,2)
		пневматическом	–
Температура, °С	рабочая среды		от минус 40 до плюс 50
	расчетная стенки		50
	минимальная стенки, находящейся под давлением		минус 40
Характеристика среды	Наименование		Воздух
	Класс опасности по ГОСТ 12.1.007-76		–
	Взрывоопасность	ГОСТ 30852.5-2002 ГОСТ 30852.11-2002	нет
	Пожароопасность ГОСТ 12.1.004-91		нет
Прибавка для компенсации коррозии, мм			1
Класс дефектности сварных швов по ГОСТ 23055-78	стыковых		3
	угловых, тавровых		4
	нахлесточных		5
Внутренний объем, м³			5
Расчетный срок эксплуатации, лет			20
Допустимая сейсмичность, балл			не более 6
$[б]_{20}/[б]_{расч.}$			1,01
Марка материалов основных элементов			09Г2С, сталь 20
Объем и вид неразрушающих испытаний			100% УЗК, ВИК
Число циклов нагружения, не более			1000

Таблица 3 – Таблица сварных швов

№ шва	Обозначение стандарта сварного шва	Тип сварного шва по стандарту	Сварочные материалы	Методы контроля
1	ГОСТ 14771-76	С21-ИП	Проволока св.-08Г2С ГОСТ 2246-70	ВИК+УЗК
2		Т7-ИП		ВИК+УЗК
3		Т7-ИП		ВИК+ЦД
4		Т3-ИП-◺8		ВИК
5		Н1-ИП-◺4		ВИК
6	ГОСТ 16037-80	С17-3Н		ВИК
7		С17-3Н		ВИК+УЗК

Таблица 2 – Таблица штуцеров

Обозначение	Наименование (назначение)	Кол.	Проход условный, мм	Ру, МПа	Уплот. поверхность по ГОСТ 33259-2015	Ответный элемент
А	Вход воздуха	1	50	1,6	тип В	фланец
Б	Выход воздуха	1	50	1,6	тип В	фланец
В	Удаления грязи	1	50	1,6	тип В	заглушка
Г	Для клапана предохранительного	1	50	1,6	тип В	–
Д	Слив конденсата	1	G 1"	–	–	–
Е	Спуск воздуха	1	G 1/2"	–	–	–
Ж	Для манометра в машинном отделении	1	G 1/2"	–	–	–
З	Для манометра	1	G 1/2"	–	–	–
И	Люк	1	325х420	–	–	крышка

1. Изготовление, испытание, приемку и маркировку аппарата производить в соответствии с ГОСТ 34347-2017, ТР ТС 032/2013.
2. Аппарат подлежит регистрации в органах Ростехнадзора.
3. *Размеры для справок.
4. Неуказанные предельные отклонения размеров: h16, H16, ±IT16/2.
5. Наружное покрытие – грунтовка ГФ-021 красно-коричневая по ГОСТ 25129-82.
6. Консервацию аппарата выполнить согласно технологии завода-изготовителя.
7. Расконсервация аппарата перед вводом в эксплуатации не требуется.
8. Резьбовые поверхности покрыть смазкой пушечной ГОСТ 19537-83.
9. Манипуляционный знак "Центр массы" В 138 ГОСТ 14192-96 нанести на двух противоположных сторонах аппарата эмалью ПФ-115 ГОСТ 6465-76.
10. Нанести отличительную окраску на строповые устройства эмалью ПФ-115 ГОСТ 6465-76.
11. Возле зажима поз.2 нанести "Знак заземления" по трафарету эмалью ПФ-115 ГОСТ 6465-76.
12. Техническую документацию упаковать в бумагу оберточную марки Д-90 ГОСТ8273-75 (1м²), вложить в пакет. Пакет заварить и передать представителю заказчика.
13. Отгрузка – автотранспортом.
14. Аппарат может эксплуатироваться в климатическом исполнении У категории размещения 1 по ГОСТ 15150-69.

Изм.	Лист	№ докум.	Подп.	Дата	2020.07.003.000 СБ		
Разраб.		Карташов		12.10.20	Ресивер РВ-5,0-1,6	Лит.	Масса 1255	Масштаб 1:15
Пров.		Леонов			Сборочный чертеж	Лист	Листов 1
Т.контр.						ООО "ДНТ"	
Рук.							
Н.контр.							
Утв.		Шатерников					

Перв. примен. | Справ. № | Подп. и дата | Инв. № дубл. | Взам. инв. № | Подп. и дата | Инв. № подл.

Копировал | Формат А1