2021.05.106.000СБ

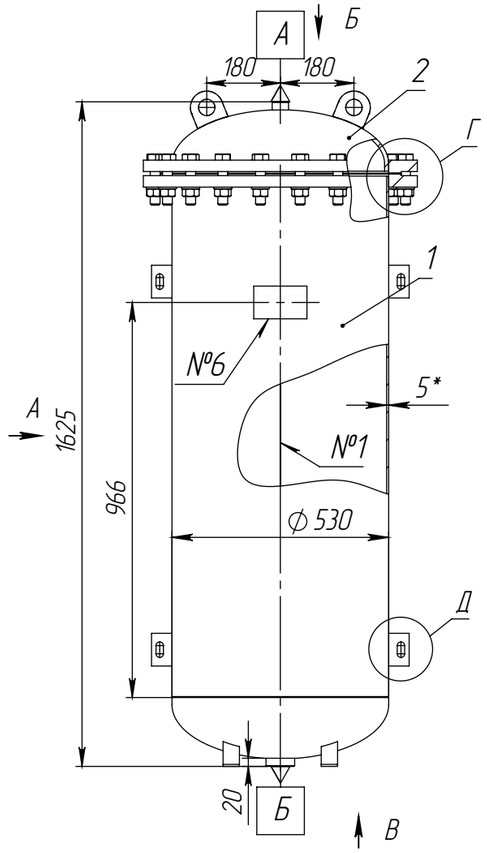

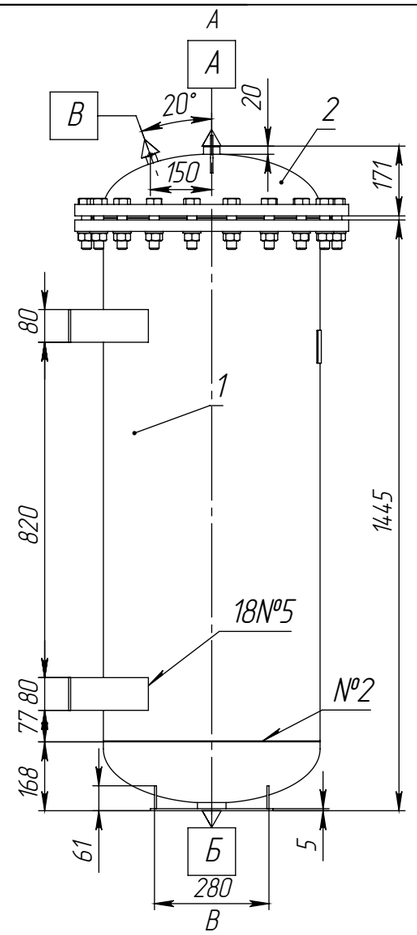

Общий вид

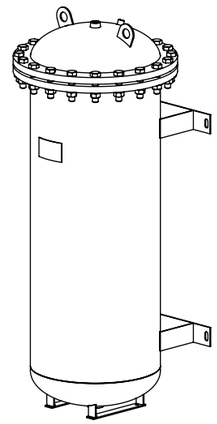

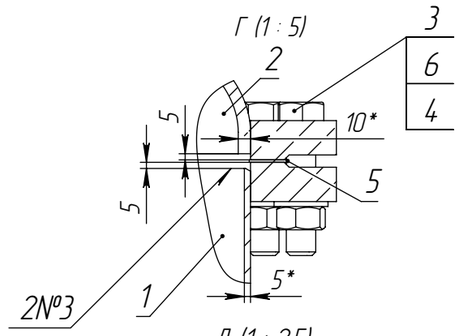

Д (1 : 2.5)
4 места

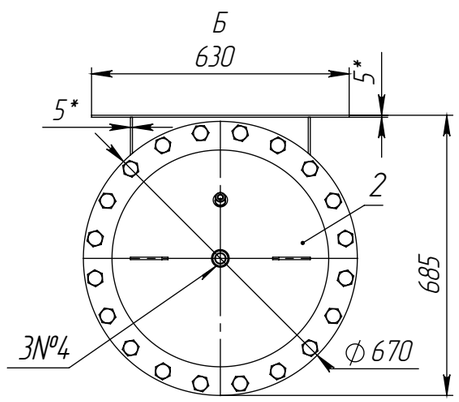

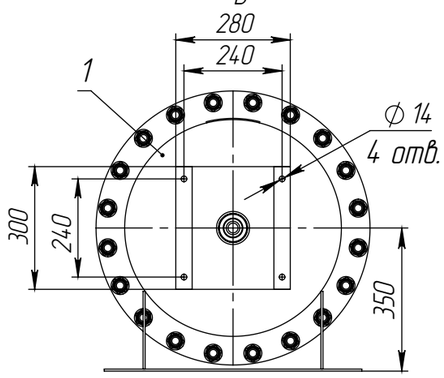

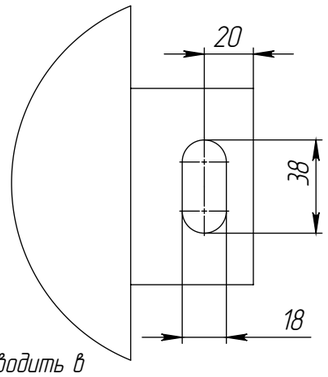

Таблица 1 – Техническая характеристика

Параметры			Аппарат
Назначение			Для ведения тех. проц.
Група аппарата			4
Давление, МПа (кгс/см²)	рабочее		1,0 (10,0)
	расчетное		1,0 (10,0)
	Пробное при испытании	гидрвавлическое	1,3 (13,0)
		пневматическое	–
Испытательна среда и продолжительность испытания			вода, не менее 30 мин.
Температура испытатнльной среды, °С			5...40
Температура, °С	рабочая среда		от минус 20 до 100
	расчетная стенки		100
	минимальная стенки, находящейся под давлением		минус 20
	средняя найболее холодной пятидневки района установки аппарата		–
Характеристика среды	Наименование		Воздух, азот
	Класс опастности по ГОСТ 12.1.007-76		–
	Взрывоопасность	ГОСТ 30852.15-2002	нет
		ГОСТ 30852.11-2002	
	Пожароопастность ГОСТ 12.1.004-91		нет
Класс дефектности сварных швов по ГОСТ 23055-78	стыковых		4
	угловых, тавровых		5
	нахлесточных		6
Прибавка для компенсации коррозии, мм			1
Внутренний объем, м³ (л)			0,31 (310)
Расчетный срока эксплуатации, лет			10
Допустимая сейсмичность, балл			не более 6
$[\sigma]_{20}/[\sigma]_{100}$ для стали 09Г2С			1,03
Марка материалов основных элементов			09Г2С
Объем и вид неразрушающих испытаний			100% УЗК, ПВК, ВИК
Число циклов нагружения, не более			1000

1. *Размеры для справок.
2. Общие допуски по ГОСТ 30893.1: H16, h16, ±IT16/2.
3. Наружное покрытие – Hammerite, в два своя.
4. Консервация аппарата согласно завода изготовителя.
5. Расконсервация аппарата перед вводом в эксплуатацию не требуетя.
6. Аппарат не подлежит регистрации в органах Ростехнадзора.
7. Отгрузка – автотранспортом.
8. Изготовление, испытание, приемку и маркировку аппарата производить в соответствии с ГОСТ 34347-2017, ТР-ТС 032/2013.

Таблица 2 – Таблица штуцеров

Обозн.	Наименование (назначение)	Кол.	Проход условный, мм
А	Технологический	1	G 3/4"
Б	Технологический	1	G 1 1/2"
В	Технологический	1	G 1/4"

Таблица 3 – Таблица сварных швов

№ шва	Обозначение стандартного сварного шва	Тип сварного шва по стандарту	Сварочные материалы	Методы контроля
1	ГОСТ 14771-76	С17-ИП	Проволока св.-08Г2С ГОСТ 2246-70	ВИК+УЗК
2		С19-ИП		
3	ГОСТ 16037-80	У5-3Н		
4	ГОСТ 14771-76	У7-ИП		ВИК+ПВК
5		Т3-ИП		ВИК
6		Н1-ИП		

Изм.	Лист	№ докум.	Подп.	Дата
Разраб.		Туранов		
Пров.		Леонов		
Т. контр.				
Н. контр.				
Утв.		Шатерников		

2021.05.106.000СБ

Ресивер РВ 310-10.530-А

Сборочный чертеж

Лит.	Масса	Масштаб
	209	1:15

Лист | Листов 1

DNT device navigation team

Перв. примен. | Справ. № | Подп. и дата | Инв. № дубл. | Взам. инв. № | Подп. и дата | Инв. № подл.

Шифр: | Копировал | Формат А3

Файл: 2021.05.106.000 Ресивер РВ 310-10.530-А